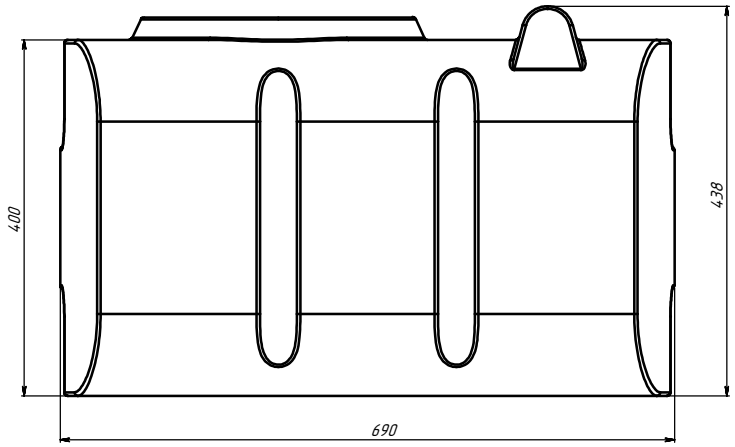
400
438
690

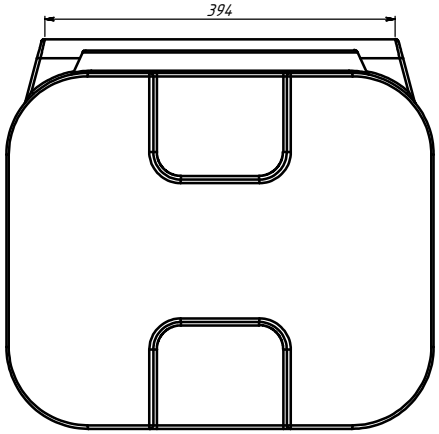
394

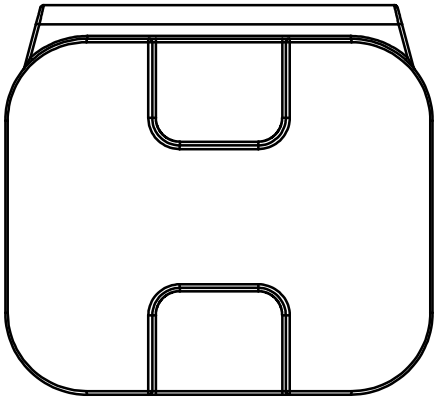

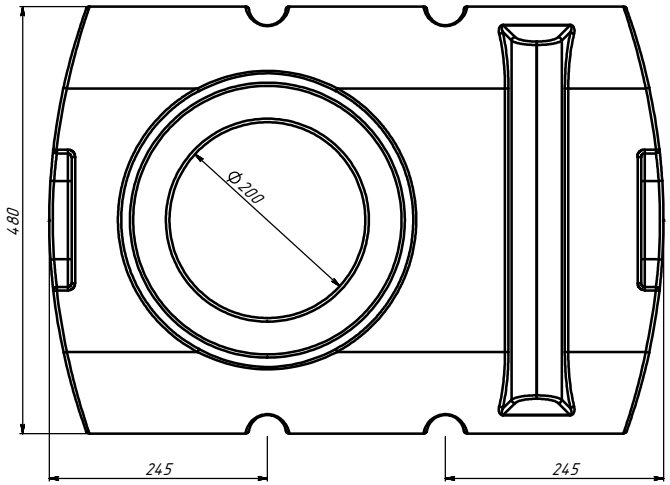
Ø200
480
245
245

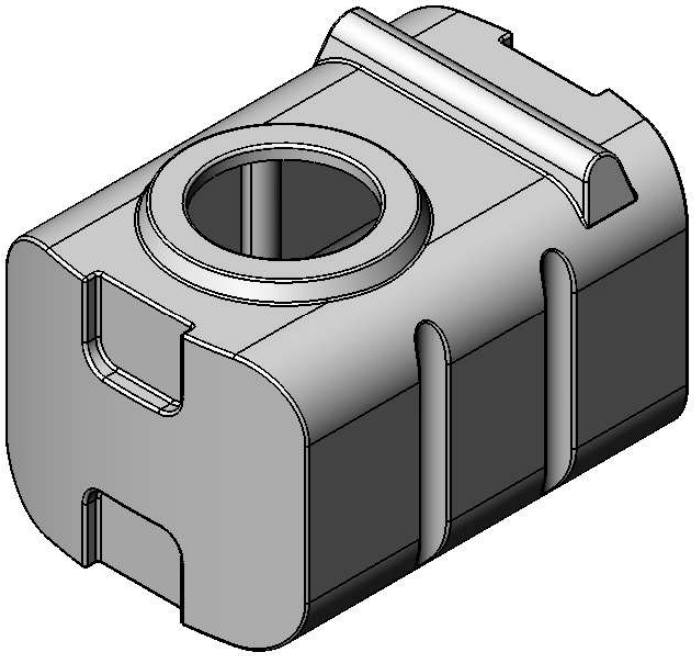

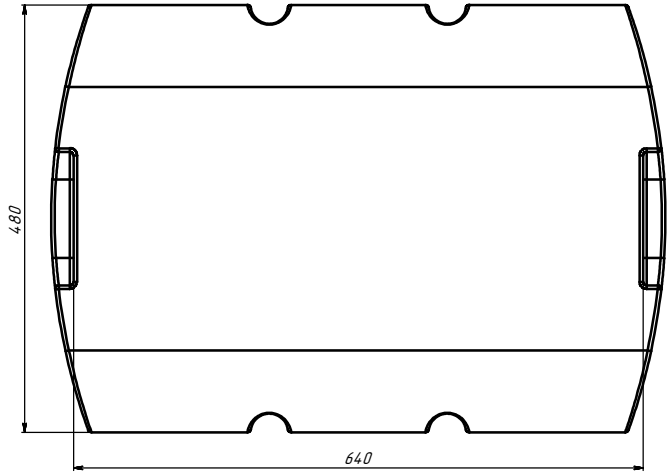
480
640