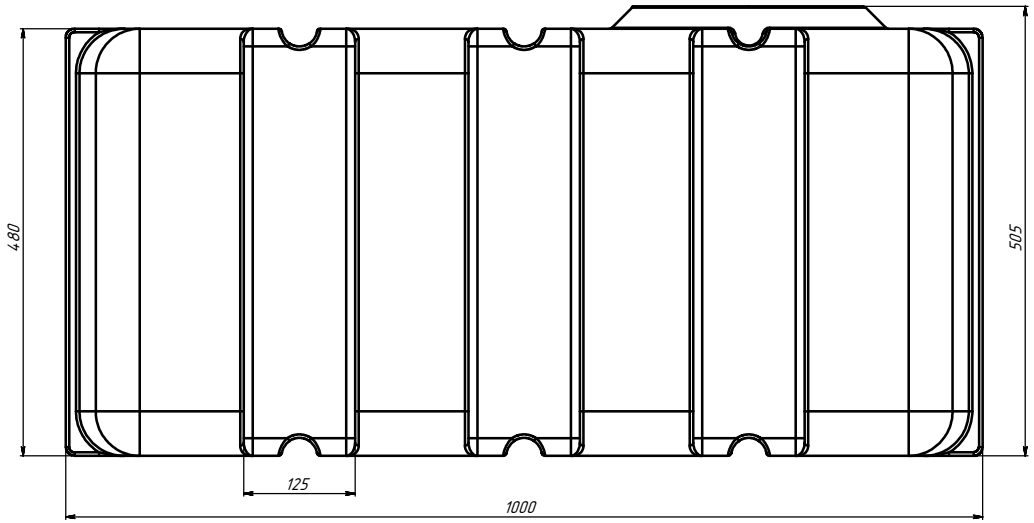
480
505
125
1000

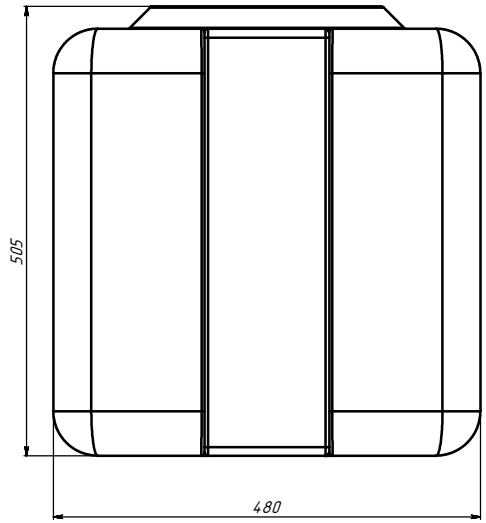
505
480

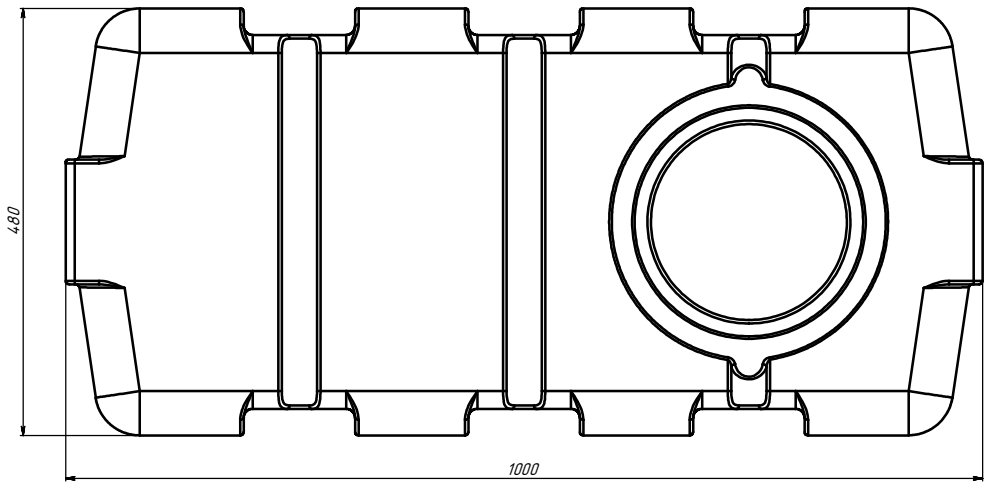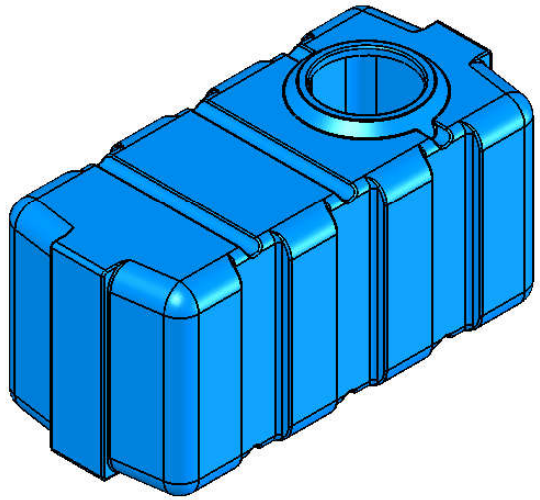
480
1000