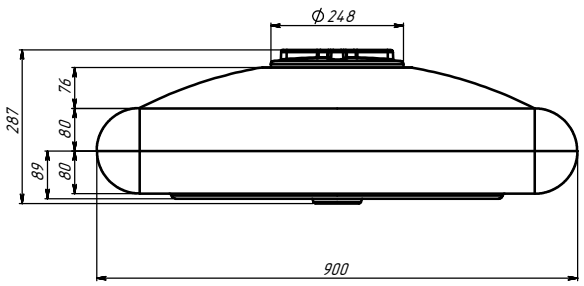
Ф 248
287
76
80
80
89
900

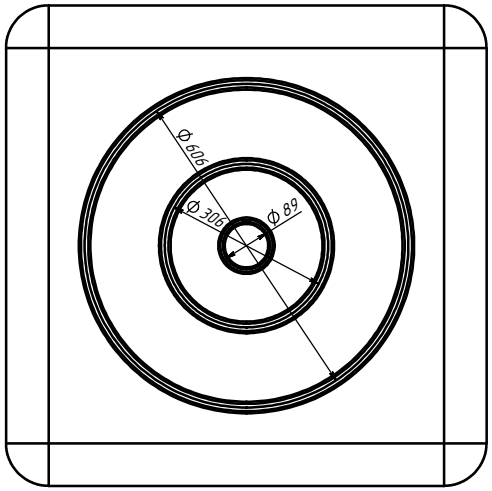
Ф 606
Ф 306
Ф 89

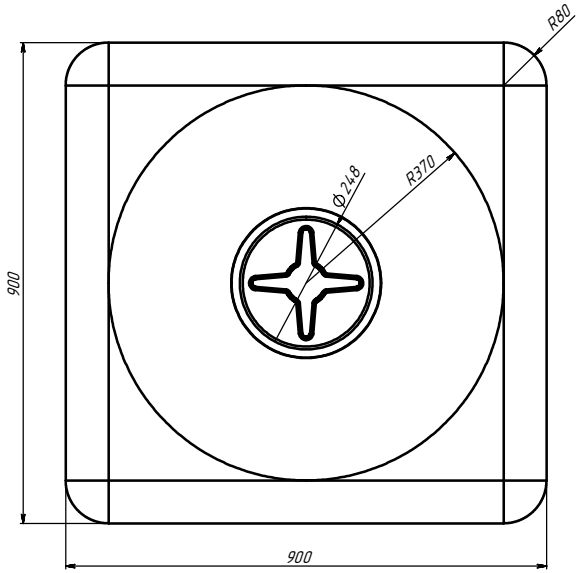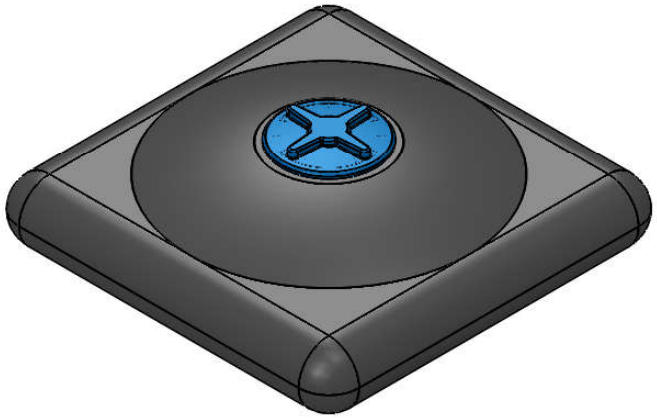
R80
Ф 248
R370
900
900