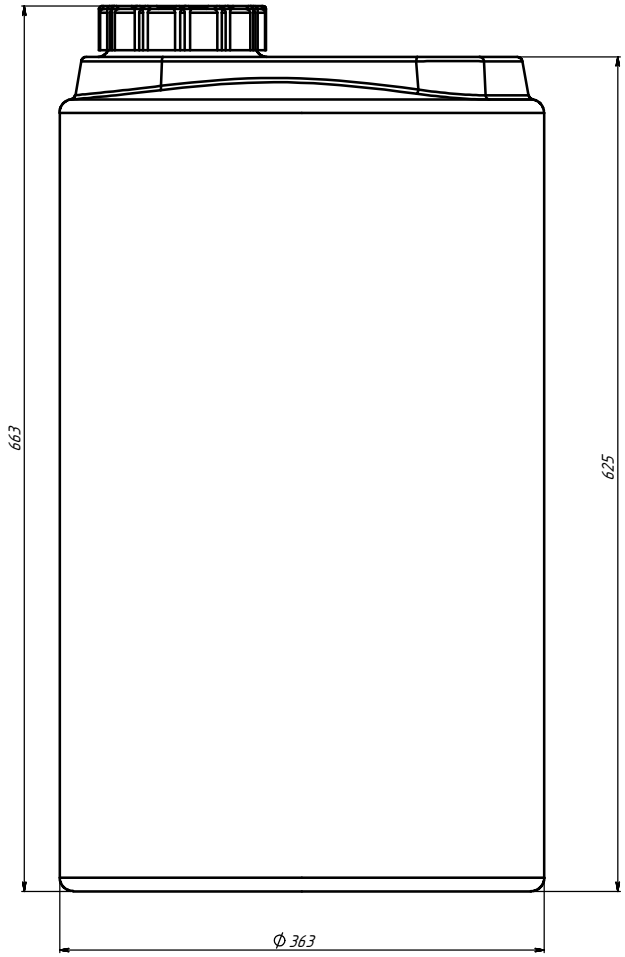
663
625
Ф 363

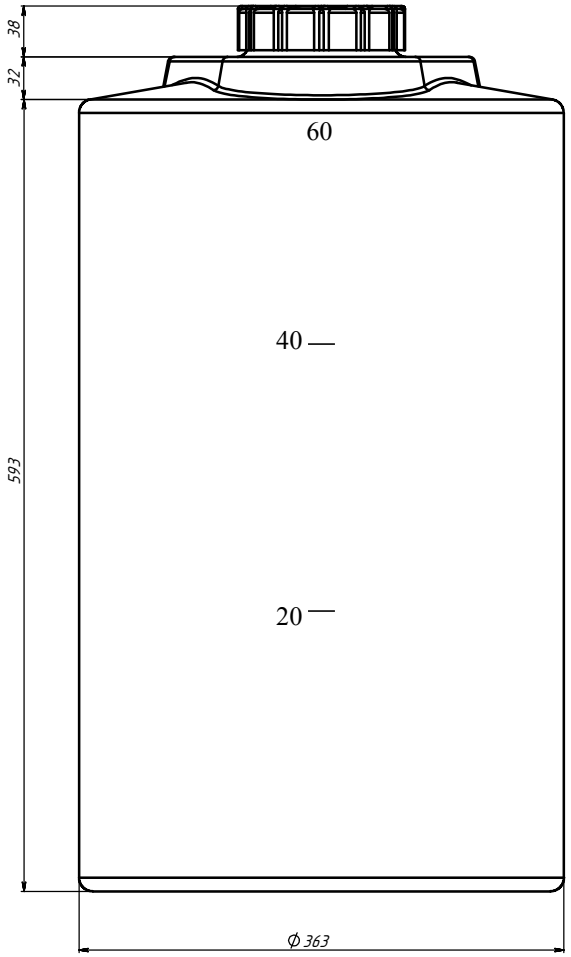
38
32
60
40
593
20
Ф 363

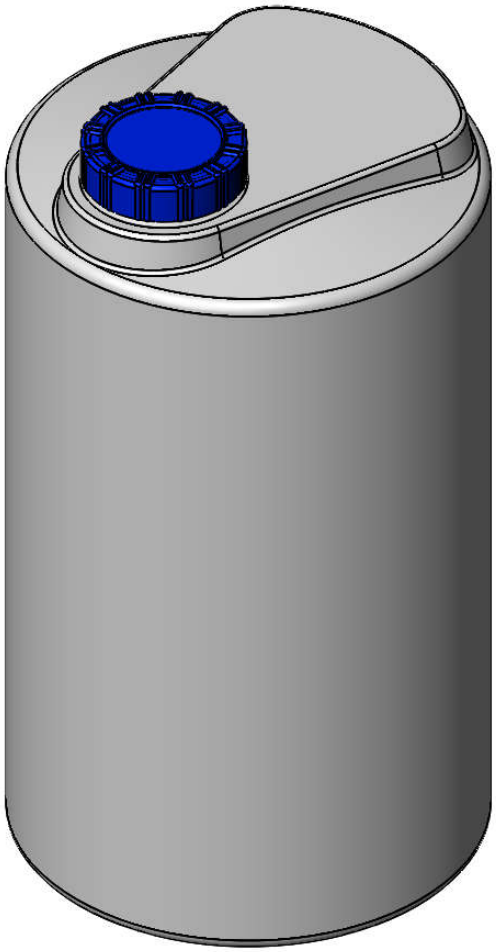

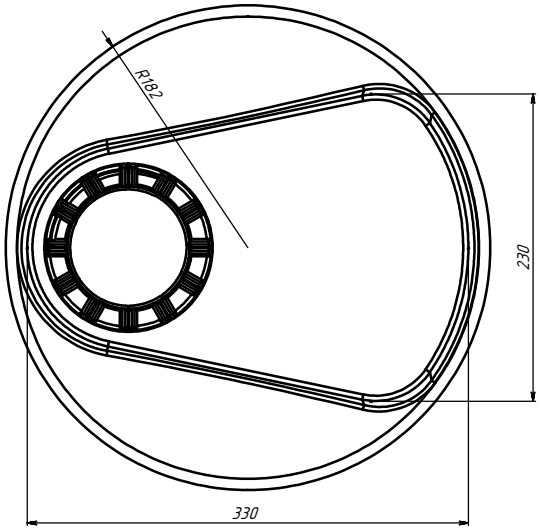
R182
230
330